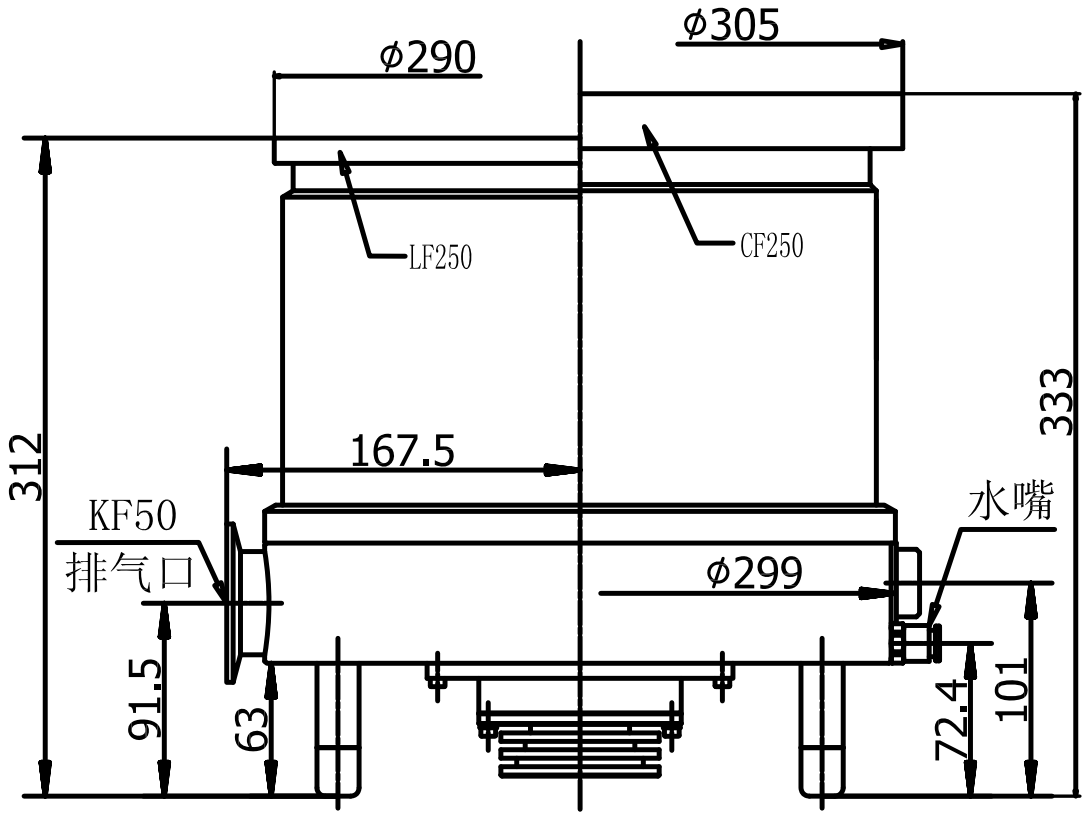
ϕ290
ϕ305
LF250
CF250
312
167.5
333
KF50
排气口
水嘴
ϕ299
91.5
63
72.4
101

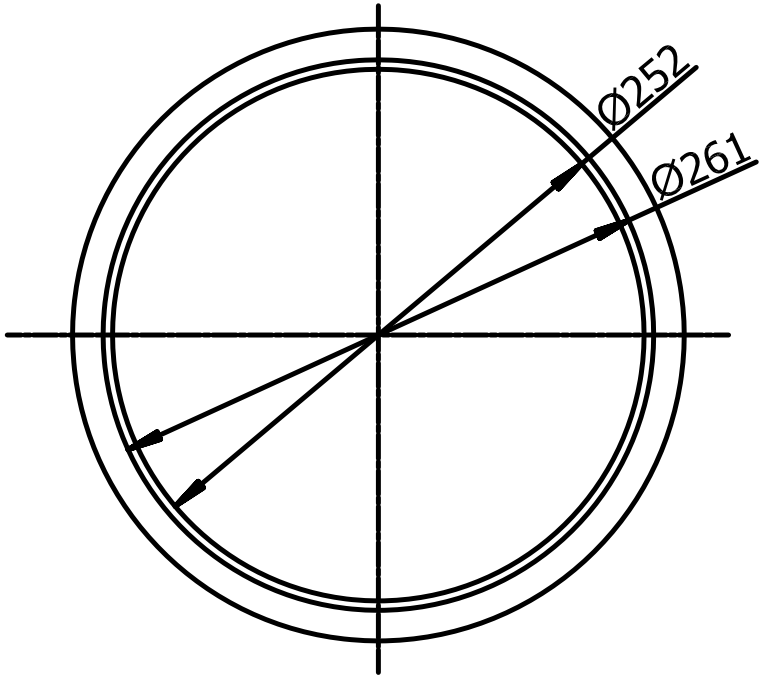
Ø252
Ø261

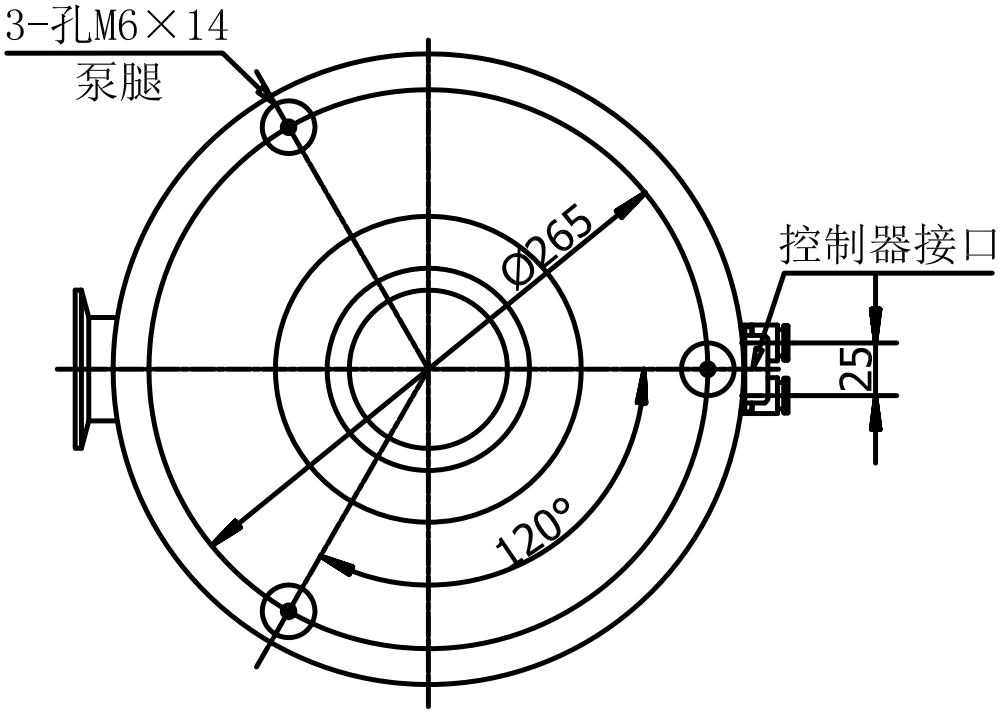
3-孔M6×14
泵腿
Ø265
控制器接口
25
120°